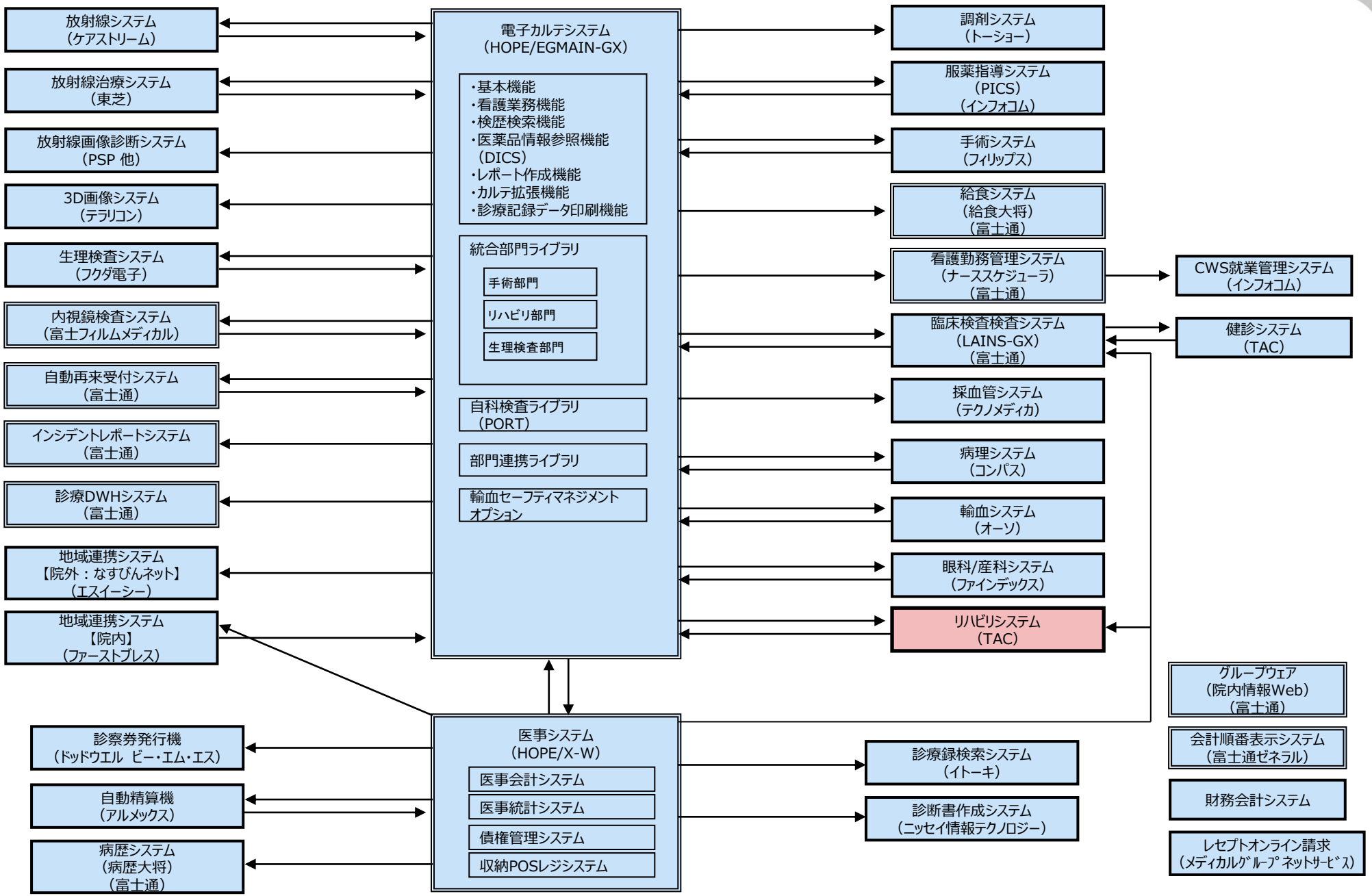市立貝塚病院　病院情報システム構成図